ЛЕПИМ САМИ

ДОМАШНИЕ ЧЕБУРЕКИ

Чебуреки с говядиной и свининой*	2 шт.	350
Чебуреки с курицей*	2 шт.	350
Чебуреки с томатами, сыром и зеленью*	2 шт.	350
Чебуреки с курицей и грибами*	2 шт.	350

ПЕЛЬМЕНИ И ВАРЕНИКИ ОТ МАРИНЫ ПЕТРОВНЫ

Пельмени домашние*	250	380
Пельмени домашние в сливочно-грибном соусе	280	440
Пельмени домашние жареные*	250	400
Пельмени с курочкой*	250	380
Вареники с картофелем*	250	310
Вареники с капустой*	250	310

**Подаётся с соусом на выбор: кубаночка / сливочно-чесночный / сметана / майонез / кубанез / уксус*

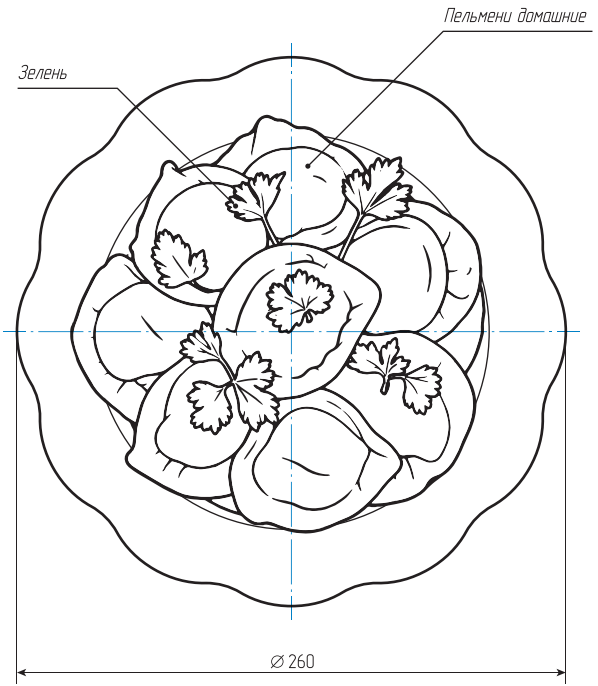

Чертил	Рассказов М. И.	Гл. инж.	Проект меню НИИ Рассказов	
Текущий статус документа		Утв.		
Нумерация проектного чертежа		1/6	niirasskazov	nii.rasskazov

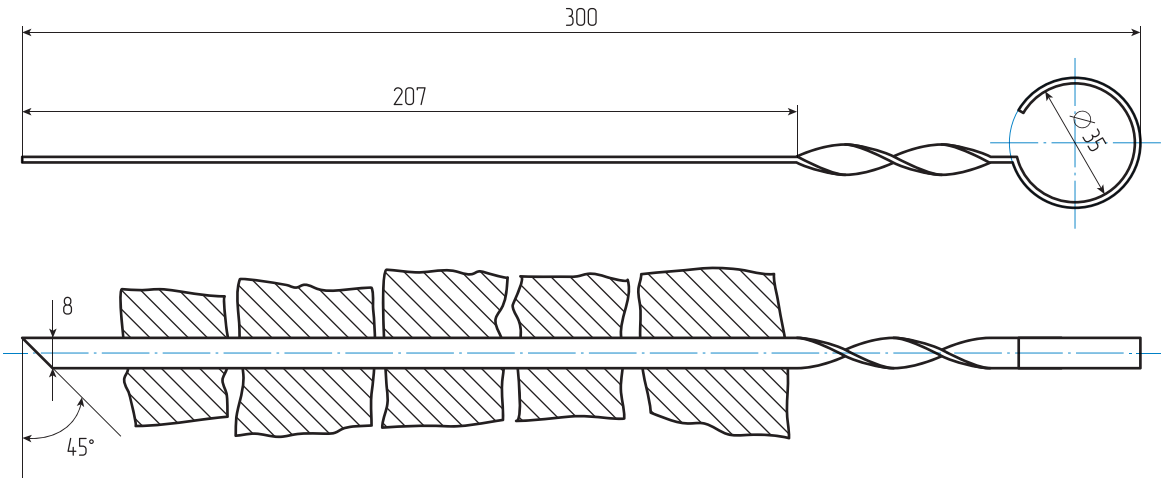

Чертил	Рассказов М. И.	Гл. инж.	Проект меню НИИ Рассказов
Текущий статус документа		Утв.	
Нумерация проектного чертежа		2/6	niirasskazov / nii.rasskazov

ГОРЯЧЕЕ

Куриный шницель с пюре и огурчиками — 290 — 430

Макароны по-флотски — 280 — 430
С домашней тушёнкой

Жареная картошка с лисичками — 300 — 380
Подаётся со сметаной и зелёным луком

КОМПЛЕКСНОЕ ОБЕСПЕЧЕНИЕ

Большой стол НИИ — на 8–10 чел. — 14 990
Достанем 2 бутылки настоек, к ним на закуску будут все наши бутерброды по 2 шт., сырная намазка с чесночком, пара селёдок, грибочки в сметане, экспериментальные закуски и килограмм оливье. А на горячее подадим шашлычок, большую тарелку горячих пельменей и по литру морса и компота на запивку

Коллективный эксперимент — на 3–5 чел. — 7 990
К бутылочке нашей настойки подадим бутерброды, селёдочку, соленья, сырную намазку, килограмм оливье и большую тарелку пельменей. И, конечно же, литр морса на запивку

МАНГАЛ

Шашлык из свинины — 230/30 — 580

Шашлык из курицы — 230/30 — 560

Кебаб «Балканский» из свинины и говядины — 220/30 — 560

Ассорти с мангала №1 — на 2–3 чел. — 1600
Шашлык из свинины, шашлык из курицы, кебаб «Балканский»

Ассорти с мангала №2 — на 4–5 чел. — 4 590
Увеличенные порции шашлыка из свинины, курицы и кебаба с запечёнными с сыром шампиньонами, овощами гриль и маринованной капусткой

Шампиньоны запечённые с сыром — 210 — 390

ГАРНИРЫ

Отварной картофель с маслом и зеленью — 150 — 190

Овощи гриль — 150 — 250

СОУСЫ

Кубаночка — 30 — 70
Краснодарский томатный соус с зеленью и крымским луком

Сливочно-чесночный — 30 — 70

СУП – ЭТО ОСНОВНОЕ

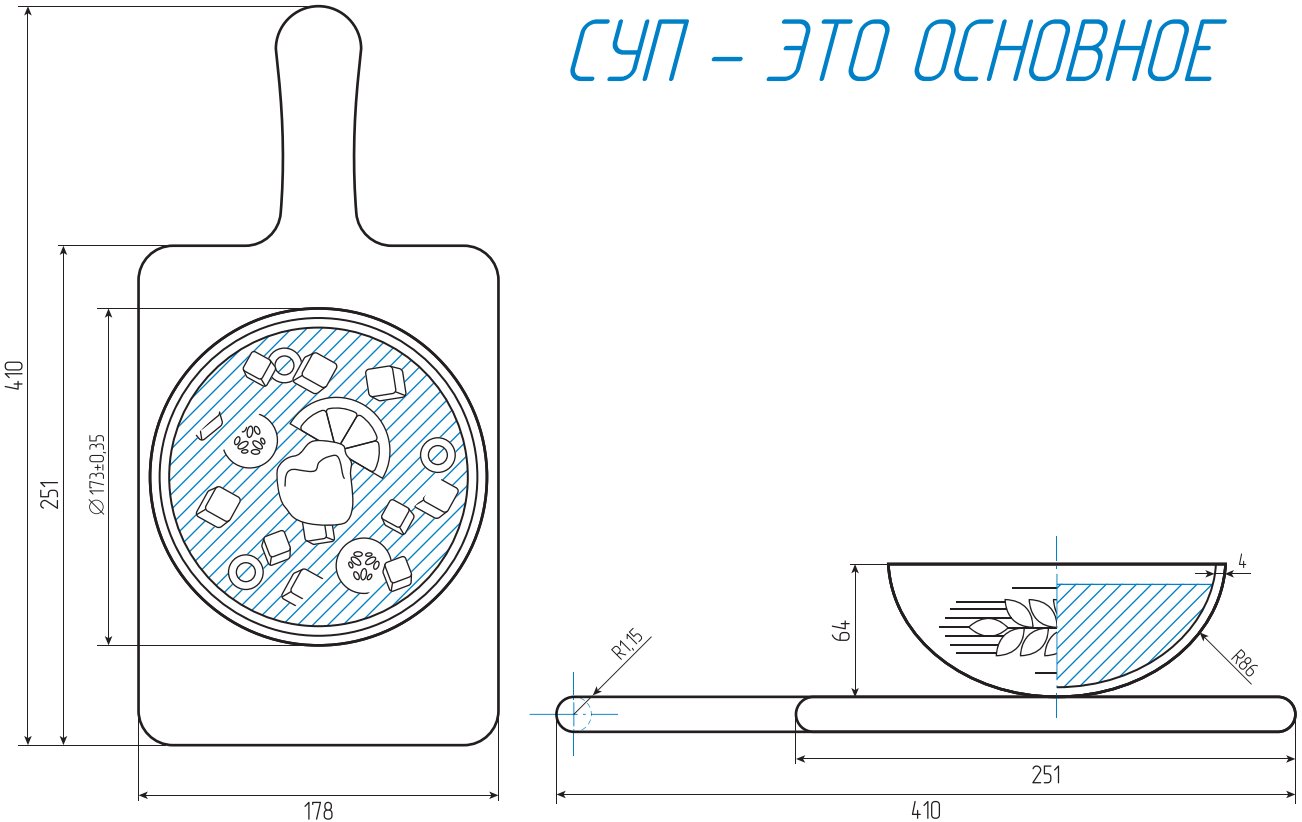

Чертил	Рассказов М. И.	Гл. инж.	Проект меню НИИ Рассказов
Текущий статус документа		Утв.	
Нумерация проектного чертежа		3/6	niirasskazov / nii.rasskazov

ЧРЕЗМЕРНОЕ УПОТРЕБЛЕНИЕ АЛКОГОЛЯ ВРЕДИТ ВАШЕМУ ЗДОРОВЬЮ

САЛАТЫ

Дачный салат *Со сметаной / с пахучим маслом*	170	290
«Гнездо глухаря»	220	270
Оливье с молочной колбасой	200	250

СУПЫ

Борщ, как у бабушки *Подаётся с бородинским хлебом, кручёным салом, зелёным луком и сметаной* *Полтарелки супа – 390 руб. (300 мл)*	540	650
Солянка мясная *Подаётся с бородинским хлебом, долькой лимона, зелёным луком и сметаной* *Полтарелки супа – 390 руб. (300 мл)*	480	650
Суп будничного дня	250	150
Добавь к супу стопочку водки или хреновухи *Не более 2-х стопок к одной порции*	40	100

БУТЕРБРОДЫ

Горячий бутерброд с молочной колбасой	1 шт.	210
Бутерброд с паштетом и карамелизированным луком	1 шт.	210
Бутерброд с сервелатом	1 шт.	210
Бутерброд Люкс с красной икрой и взбитым маслом	1 шт.	430
Бутерброд со шпротами и солёным огурцом	1 шт.	250
Ассорти бутербродов	5 шт.	1200

ПОДПИСЫВАЙСЯ

Первый узнавай все новости и получай подарки

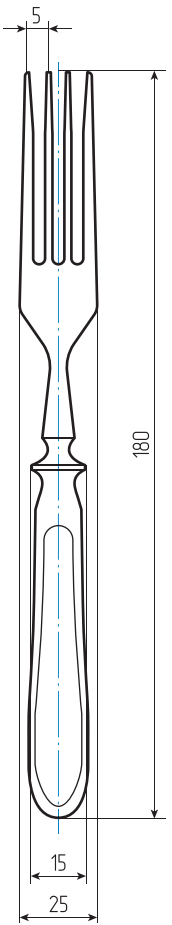

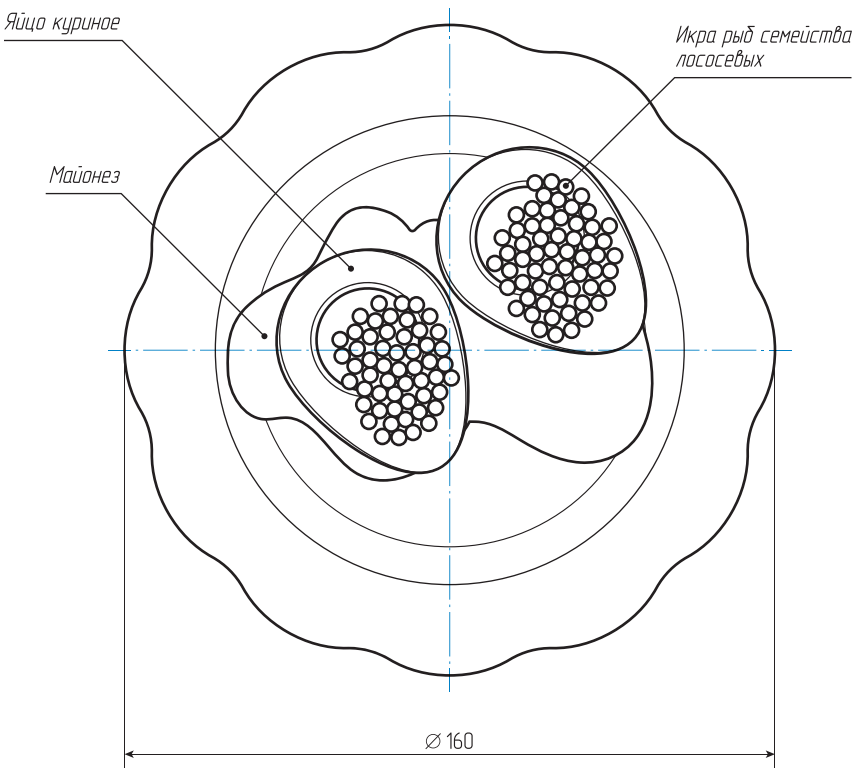

Чертил	Рассказов М. И.	Гл. инж.	Проект меню НИИ Рассказов
Текущий статус документа		Утв.	
Нумерация проектного чертежа		4/6	niirasskazov / nii.rasskazov

ЗАКУСКИ

Селёдочка с картошкой и маринованным луком	230	390
Рулетики из ветчины с сыром и чесноком	125	290
Грибы маринованные со сметаной и красным луком	150	250
Намазка сырная с чесноком	160	250
Кручёное сало с чесноком и зеленью	180	250
Огурцы собственного посола	100	190
Капуста маринованная домашняя	100	190
Яйцо а-ля провансаль	90	120
Яйцо с красной икрой	90	290
Картофельные чипсы домашние	70	190
Ассорти к пенному *Домашние чипсы и сухарики, сыр косичка, арахис*	200	390
Эксперимент №40: Закусить срочно! *Набор закусок к пенному и крепкому, проверенный десятилетиями культурных застолий*	370	590

ДЕСЕРТЫ

Шоколадная колбаса	100	200
Трубочка с кремом	120	280

ВАМ У НАС ПОНРАВИЛОСЬ?

Поделитесь своими впечатлениями с остальными или укажите, на что нам стоит обратить внимание

Штоф. Вид спереди

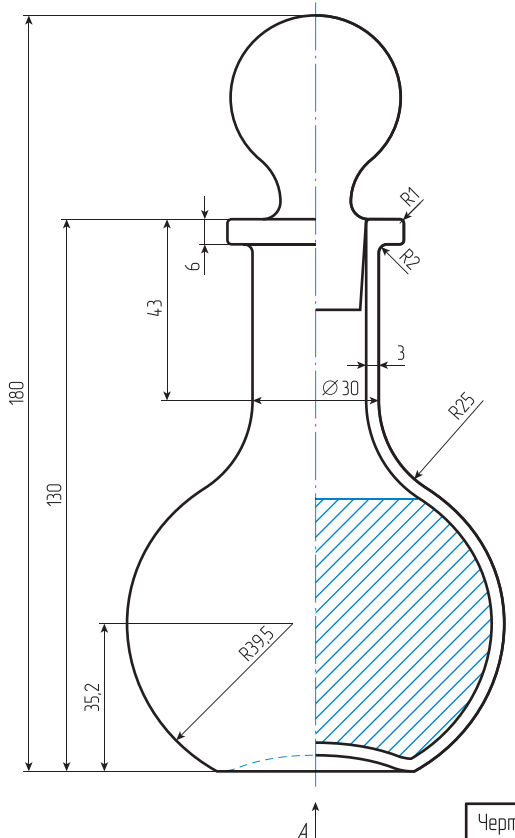

Пробка. Вид спереди

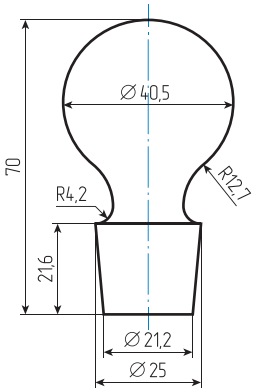

A

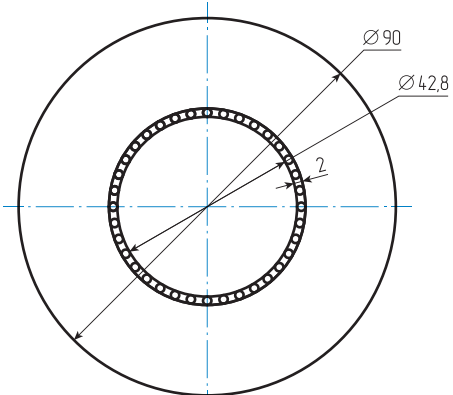

Чертил	Рассказов М. И.	Гл. инж.	Проект меню НИИ Рассказов
Текущий статус документа		Утв.	
Нумерация проектного чертежа		5/6	niirasskazov / nii.rasskazov

ЧРЕЗМЕРНОЕ УПОТРЕБЛЕНИЕ АЛКОГОЛЯ ВРЕДИТ ВАШЕМУ ЗДОРОВЬЮ

НАСТОЙКИ

ЛЁГКИЕ

Лимонный поссет	40 / 500	220 / 2 490
На ирисках	40 / 500	220 / 2 490
Грейпфрут–арахис	40 / 500	220 / 2 490

СРЕДНИЕ

Мелонад	40 / 500	230 / 2 590
Цветочная груша	40 / 500	230 / 2 590
Яблочная хреновуха	40 / 500	230 / 2 590
Барбарисовая	40 / 500	230 / 2 590
Облепиха–манго	40 / 500	230 / 2 590
Малина–овсянка	40 / 500	230 / 2 590
Клубника–огурец	40 / 500	230 / 2 590
Смородина–мята	40 / 500	230 / 2 590
Маракуйя–банан в карамели	40 / 500	230 / 2 590
Томатная	40 / 500	230 / 2 590

КРЕПКИЕ

Базилик–чеснок	40 / 500	240 / 2 690
Блю чиз	40 / 500	240 / 2 690
Мятная	40 / 500	240 / 2 690

НА ДРУГОМ АЛКОГОЛЕ

Ананасовый экспресс	40 / 500	300 / 3 290
Кокос–груша–зелёный чай	40 / 500	300 / 3 290
Черри бренди	40 / 500	300 / 3 290

Секретная настойка *Угадай и не плати*	40	260

СЕТЫ

Сет из 3 настоек
3 любые настойки из меню со скидкой 5%

Сет из 6 настоек
6 любых настоек из меню со скидкой 10%

Сет из 9 настоек
9 любых настоек из меню со скидкой 15%

Сет из трёх любых Спритцов со скидкой 10%

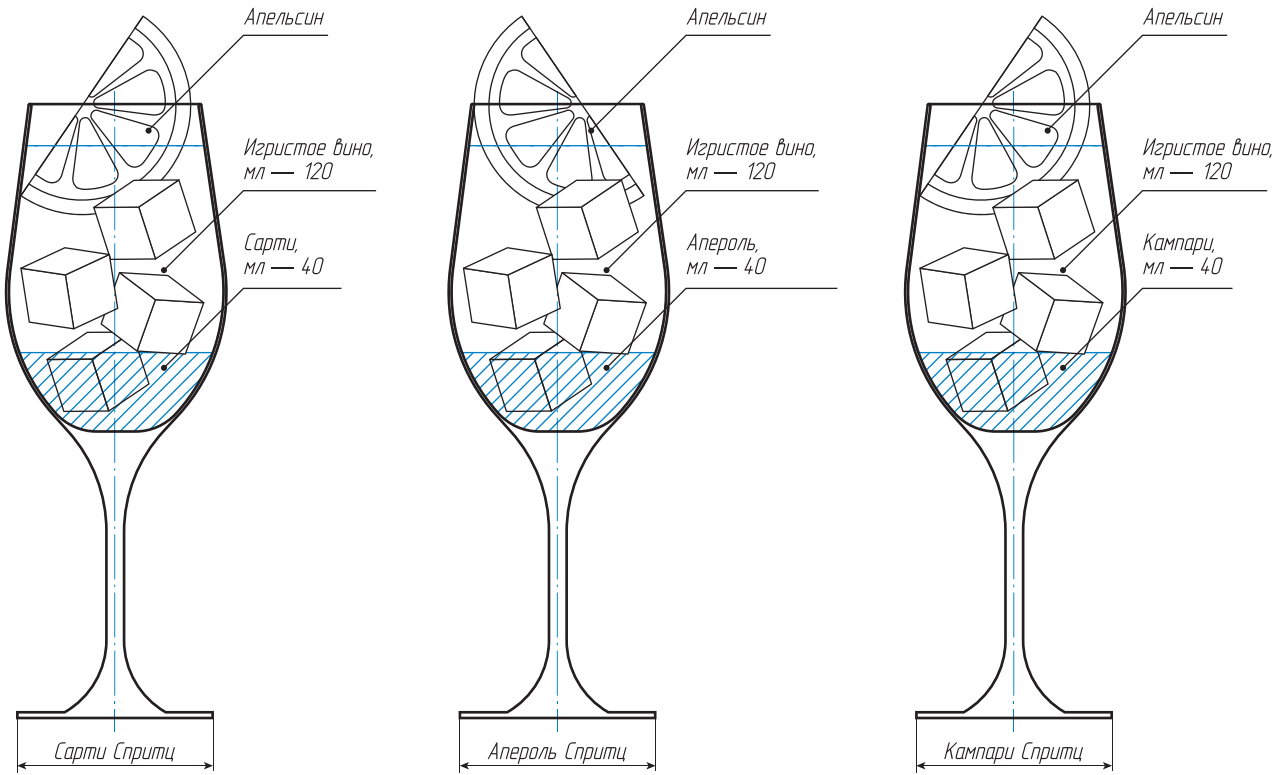

ЧРЕЗМЕРНОЕ УПОТРЕБЛЕНИЕ АЛКОГОЛЯ ВРЕДИТ ВАШЕМУ ЗДОРОВЬЮ

АПЕРИТИВНЫЕ КОКТЕЙЛИ

Апероль Спритц *Апероль, игристое вино, апельсин*	300	590
Кампари Спритц *Кампари, игристое вино, апельсин*	300	590
Сарти Спритц *Сарти, игристое вино, апельсин*	300	590
Кампари Негрони *Джин, красный вермут, Кампари*	250	590

КЛАССИЧЕСКИЕ КОКТЕЙЛИ

Белый русский (по версии НИИ) *Домашняя ванильная водка, домашний кофейный ликёр,сливки*	250	450
Джин Бэзил Смэш *Джин, кордиал из базилика, лимон, сахар*	250	450
ПорнСтар Мартини *Ванильная водка, маракуйя, лимон, сахар, игристое*	170	490

Выходы указаны с учётом льда



АПЕРОЛЬ Спритц
КАМПАРИ Спритц
САРТИ Спритц

3 ЛЮБЫХ ПО СПЕЦ. ЦЕНЕ*

1 690 ₽

*При единовременном заказе трех коктейлей в любой комбинации. Подробности у официанта.

АВТОРСКИЕ КОКТЕЙЛИ

Мелонад мохито *Настойка мелонад, лайм, мята*	300	450
Стэп *Настойка грейпфрут-арахис, банан, лимон, шоколадный биттер*	300	450
Эксперимент: ВКаЧБ-002 *Настойка черри бренди, микс вермутов, апельсиновый ликёр, гранат*	300	450
Проще не бывает... *Настойка клубника-огурец, тоник*	300	450

Приготовим коктейль не из меню.
Просто скажи бармену, какой хочешь)

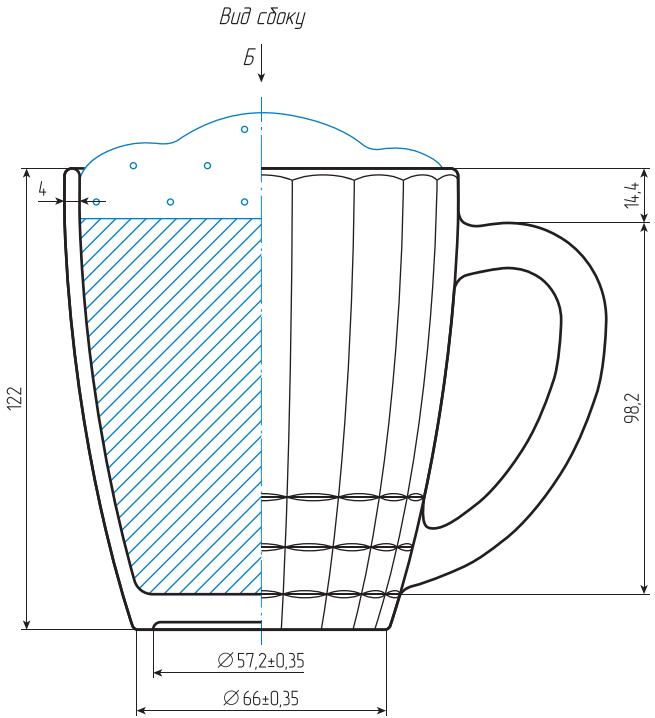

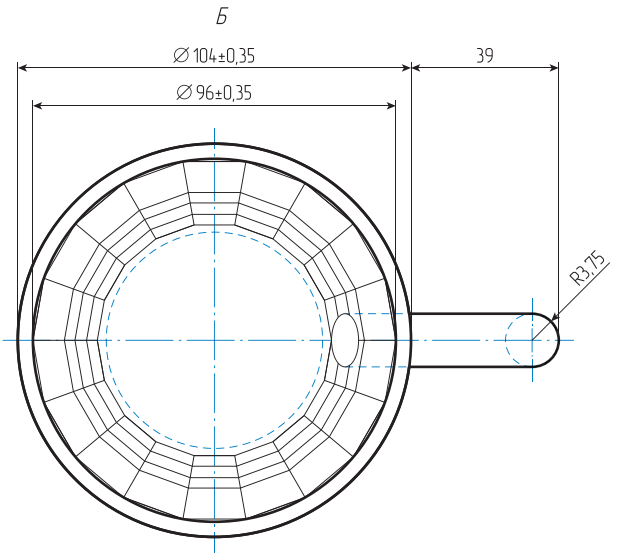

Минимальная рекомендуемая доза — 0,5 л.
Максимальная доза выбирается употребляющим в зависимости от своих возможностей и сиюминутного настроения

Чертил	Рассказов М. И.	Гл. инж.	Проект меню НИИ Рассказов	
Текущий статус документа		Утв.		
Нумерация проектного чертежа		6/6	niirasskazov	nii.rasskazov

ЧРЕЗМЕРНОЕ УПОТРЕБЛЕНИЕ АЛКОГОЛЯ ВРЕДИТ ВАШЕМУ ЗДОРОВЬЮ

ПИВО РАЗЛИВНОЕ

Жигулёвское	300 / 500	190 / 260
Балтика Брюн	300 / 500	260 / 350
Бланш Бир	300 / 500	230 / 320
Балтика Брю Крик	300 / 500	260 / 350

ПИВО БУТЫЛОЧНОЕ

Балтика №6 Портер *Тёмный английский портер, 7%, Россия*	440	450
Балтика Брю Техно IPA *Индийский пэйл эль, 7,2%, Россия*	440	450
Леди Ночь *Тёмное, 5,7%, Россия*	450	350
Чепецкое Премиум *Светлое, 4%, Россия*	330	360

ПИВО БЕЗАЛКОГОЛЬНОЕ

Букет Чувашии *Светлое, 0,5%, Россия*	450	320
Балтика 0 ИПА *Светлое, нефильтрованное, 0,5%, Россия*	330	350

ВИНО

БЕЛОЕ

Высокий Берег Рислинг *Сухое, Россия*	125 / 750 мл	400 / 2 200
Домашнее белое *Сухое, Россия*	200 / 1000 мл	390 / 1 890

КРАСНОЕ

Хай Руф Саперави *Сухое, Россия*	125 / 750 мл	400 / 2 200
Домашнее красное *Сухое, Россия*	200 / 1000 мл	390 / 1 890
Киндзмараули *Полусладкое, Россия*	125 / 750 мл	590 / 3 100

ИГРИСТОЕ

Буржуа *Брют, Россия*	125 / 750 мл	360 / 1 990

ВОДКА

Калашников Премиум	40 / 500	180 / 1 950
Царская вкусовая *Уточни у бармена, какие есть вкусы*	40 / 500	230 / 2 550
Царская оригинальная	40 / 500	230 / 2 550
Онегин	40 / 500	390 / 4 500

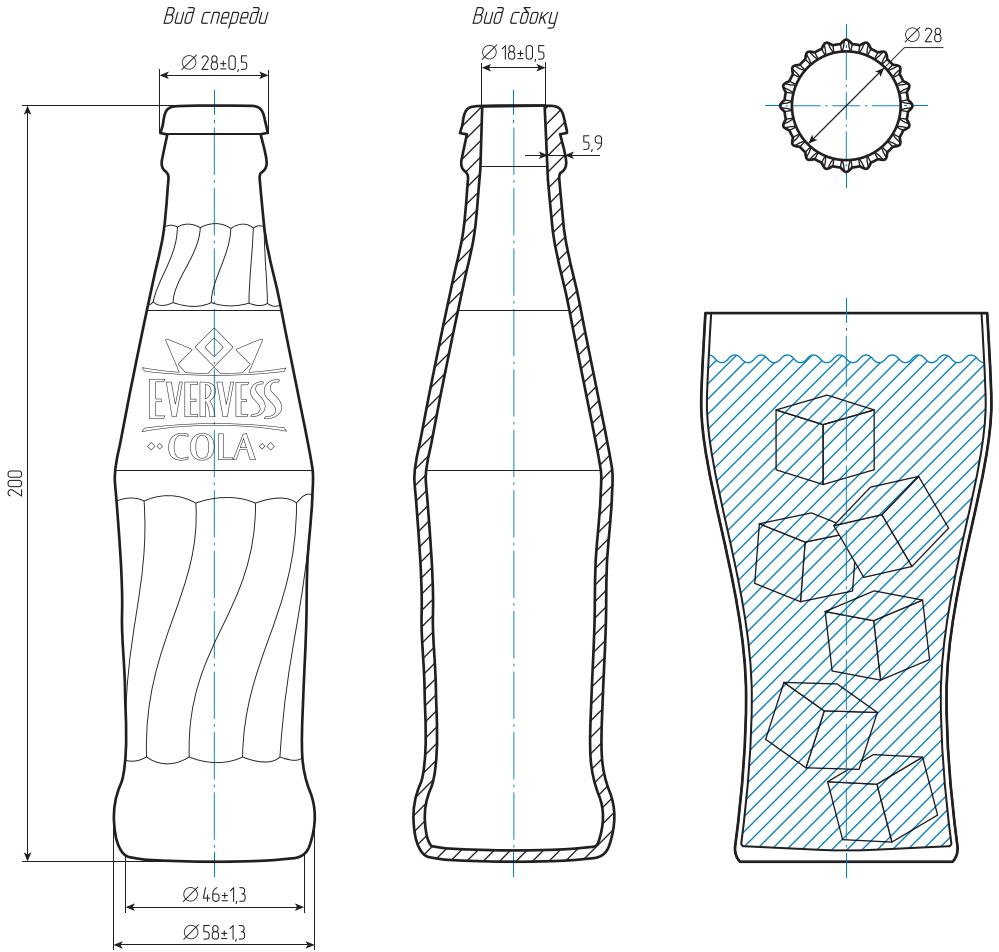
Вид спереди
Вид сбоку
∅ 28±0,5
∅ 18±0,5
5,9
∅ 28
200
EVERVESS
COLA
∅ 46±1,3
∅ 58±1,3

ЛИМОНАДЫ

Домашний *Классический / из черноплодной рябины / тархун / дюшес*	250 / 1000	190 / 520
Воткинский	500	290
Эвервесс Кола	250	320

МОРСЫ / КОМПОТЫ

Клюквенный морс	200 / 1000	120 / 330
Компот из сухофруктов	200 / 1000	120 / 330

ПОДПИСЫВАЙСЯ

Первый узнавай все новости и получай подарки

СОКИ/ВОДЫ

Аква минерале *Газированная / негазированная*	250	320
Ессентуки №4	450	390
Сок в ассортименте	200 / 970	210 / 890

ЧАЙ / КОФЕ

Чёрный / зелёный	500	150
«Дачный» со смородиной и мятой	500	210
Таёжный сбор	500	210
Гречишный чай	500	210
Фильтр-кофе	250	170
Молоко	50	50

ВСТУПАЙТЕ В БОНУСНЫЙ КЛУБ WELCOME GROUP

и получайте от 2 до 10% бонусов за каждый заказ!

У Вас день рождения? Начислим двойные бонусы на ваш счёт
в сам день рождения и 6 дней после!

Регистрация и подробные правила программы на сайте welcome-group.ru.

ДАРИТЕ ЛЮБИМЫМ ПРАЗДНИК!

Подарочный сертификат на посещение любимых ресторанов.

Приобрести сертификат можно в любом ресторане, и действует он тоже везде,
кроме заказов доставки.

ДО ВАШЕГО ИДЕАЛЬНОГО ПРАЗДНИКА ВСЕГО ОДИН ЗВОНОК!

Свадьбы / Юбилеи / Профессиональные праздники / Новогодние корпоративы

Тел.: 57-60-51 banket@welcome-group.ru

ВАМ У НАС ПОНРАВИЛОСЬ?

Поделитесь своими впечатлениями с остальными или укажите,
на что нам стоит обратить внимание